管理番号： MHN-B-10

名称 Name	(ｿﾌﾄﾀｯﾁ) 捻込揚程式安全弁 (Soft Seat) Screwed lift type safety valve					図面番号 Drawing No.	参考用	
型式 Type	SD100-BBD	呼び径 Nominal dia.		設定圧力 Set press.	MPa	吹止り圧力 Reseatins press.	MPa	
流体名 Fl Name		温度 Temperature	℃	吹出圧力 Blowout press.	MPa	作成 Drawn	検図 Check	年月日 Date
規格 Std.		常用圧力 Operating press.	MPa	耐圧試験 Body test	MPa			

備考 Remarks	
承認印 Approval Signature	工事番号 Job No.

品番 No	部品名 Parts name	数量 Q'ty	材質 Material
01	弁箱 BODY	1	CAC 系
11	弁座 VALVE SEAT	1	C3604BD
28	ﾃﾞｨｽｸﾊﾟｯｷﾝ DISC PACKING	1	PTFE
23	弁胴 HOLDER	1	C3604BD
2B	バネ受 SPRING SEAT	1	C3604BD
2D	バネ押 SPRING SEAT	1	C3604BD
2C	バネ SPRING	1	SWPA
2E	調整ネジ ADJUST SCREW	1	C3604BD
2F	止ナット LOCK NUT	1	C3604BD
03	キャップ CAP	1	C3604BD
NP	銘称板 NAME PLATE	1	C2801P

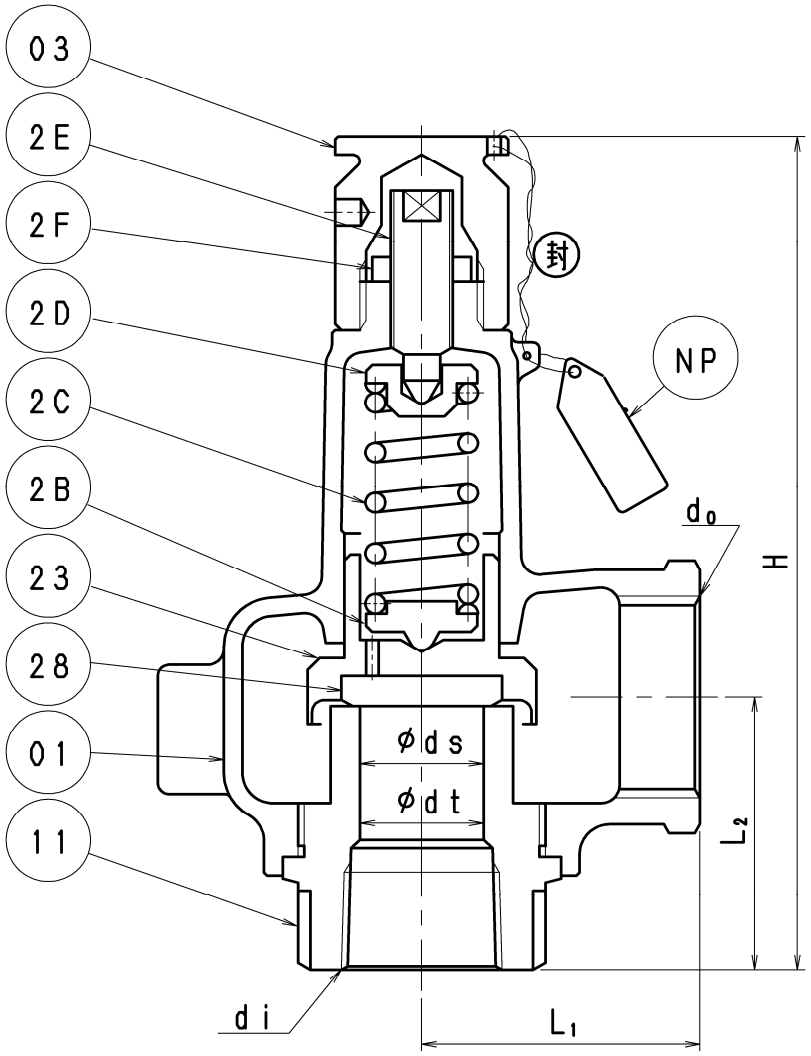

呼び径 NOMINAL DIAMETER	弁座径 SEAT HOLE ds	リフト LIFT L	ノド径 BORE OF THROAT dt	取付寸法 PIPING SIZE di	取付寸法 PIPING SIZE do	面間寸法 CENTER TO FACE L_1	面間寸法 CENTER TO FACE L_2	H	有効面積 (A) EFFECTIVE DISCHARGE AREA π ds L mm^2
15(1/2)	15	1	15	RC 1/2	G 3/4	35	39	120	47.1
20(3/4)	20	1.4	20	Rc 3/4	G 1	45	43	140	87.9
25(1)	25	1.7	25	RC 1	G 1-1/4	50	51	160	133.4

UNIT(mm)

株式会社 ミハナ製作所 MIHANA SEISAKUSHO CO.,LTD